## Laufmeter / LightLineLed - IP68 Lichtlinie LL25, weiss, 15W, Trafo IP67

| | |
|---|---|
| Artikelnummer: | 297066 |

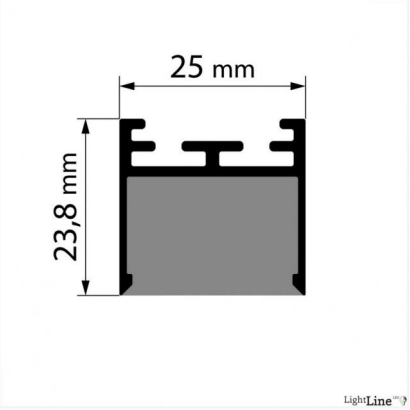


### Produktspezifikation:

| | |
|---|---|
| Länge in mm: | 1000.0 |
| Besonderheiten: | |
| Die Laufmeterkalkulation basiert auf den hinterlegten Stücklisten. Im Auslieferungsfall können aufgrund spezifischer Anwendungsanforderungen Abweichungen auftreten. | |
| Inkl. Trafo: | Ja |
| Inkl. Leuchtmittel: | Ja |
| Innenbereich: | Ja |
| Innen- und Außenbereich: | Ja |
| Produktfamilie: | LightLineLed |
| Spezifikation 1: | Hinweis: Werden die Led-Bänder auf niederenergetischen Oberflächen (zB.: pulverbeschichtete Profile) verbaut, so ist die Haftung des Klebebands nicht einwandfrei gewährleistet. Es wird die Verwendung eines Primers empfohlen. |
| Spezifikation 3: | Für die Montage der Systemlösung werden stets vier Montageklammern pro Meter empfohlen. |
| Spezifikation 4: | Achtung: Sowohl die Profile als auch die Abdeckungen unterliegen einer temperaturabhängigen Längenänderung. |
| Spezifikation 5: | Es ist zwingend erforderlich, Absturzsicherungen und andere Sicherheitsausrüstungen zu verwenden, da die Nichtbeachtung dieser Vorschrift zu Sach- und Personenschäden führen kann. |
| Spezifikation 6: | LightLineLed ist die erste Systemlösung, die in alle gängigen Baumaterialien eingebaut werden kann. |
| Spezifikation 7: | Alle Profile sind auch in individuellen Längen und RAL-Farben erhältlich. |
| Garantie in Jahren: | 5 |
| Sicherheits_und_Montageanweisung | |
| Technik & Planung | |

LightLineLed ? die Systeml?sung f?r moderne Lichtlinien. 14 Profile und passendes Zubeh?r erm?glichen ?ber 700 Kombinationsm?glichkeiten. Ob Einbau-, Aufbau- oder Pendell?sungen ? f?r nahezu jede Anwendung die passende Lichtl?sung. Wir beraten Sie gerne und unterst?tzen Sie von der Planung bis zur Umsetzung.