3-Phasen Schienensystem, D Line DALI elektrischer Verbinder, schwarz, Graphitschwarz RAL 9011, 220-4

Artikelnummer:	294096

Produktspezifikation:

Material:	Kunststoff
Material 1:	Kunststoff
Höhe in mm:	27.0
Breite in mm:	21.0
Länge in mm:	107.0
Spannung:	220-240 V/AC
Schutzart:	IP 20
Dimmbar:	Ja
Dimmspezifikation:	DALI 1.0 / DT6;DALI 1.0 / DT8;DALI 2.0 / DT6;DALI 2.0 / DT8
Innenbereich:	Ja
Spezifikation 1:	Stromschienen
Spezifikation 2:	3-Phasen Schienensystem
Spezifikation 3:	Schutzklasse: I
Spezifikation 7:	DEKO-LIGHT Elektronik-Vertriebs GmbH, Auf der Hub 2, 76307 Karlsbad; info@deko-light.com
Spezifikation 8:	Katalog Nr.: 710526
LED Betriebsstrom:	16 A
Garantie in Jahren:	5 Jahre

Blätterkatalog 2026/2027
YouTube Kanal MPW Lichttechnik und Design
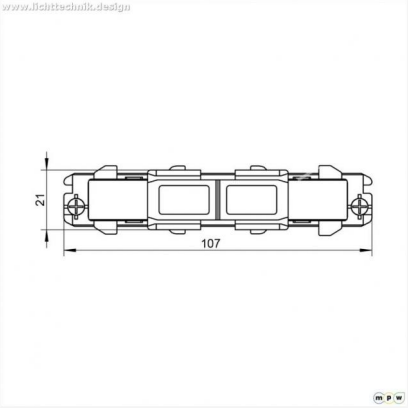
Achtung: Ab 01.09.2026 gilt f?r Licht Impressionen 2026/2027 eine neue UVP-Preis- und Rabattstruktur. Die bisherigen Preise und Rabatte verlieren ihre G?ltigkeit. Ihr Vorteil: attraktivere, marktgerechte Preise und eine optimierte Rabattstruktur!