Laufmeter / LightLineLed - IP68 Lichtlinie LL25, schwarz, 15W, Trafo IP67

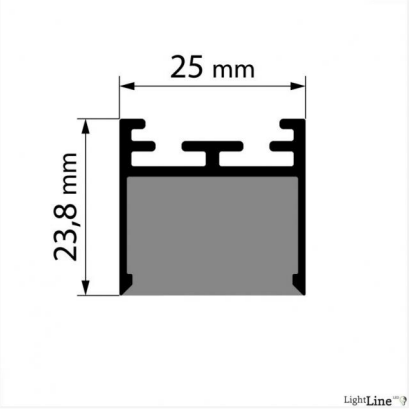

Artikelnummer:	292243

Produktspezifikation:

Länge in mm:	1000.0
Besonderheiten:	
Die Laufmeterkalkulation basiert auf den hinterlegten Stücklisten. Im Auslieferungsfall können aufgrund spezifischer Anwendungsanforderungen Abweichungen auftreten.	
Inkl. Trafo:	Ja
Inkl. Leuchtmittel:	Ja
Innenbereich:	Ja
Innen- und Außenbereich:	Ja
Produktfamilie:	LightLineLed
Spezifikation 1:	Hinweis: Werden die Led-Bänder auf niederenergetischen Oberflächen (zB.: pulverbeschichtete Profile) verbaut, so ist die Haftung des Klebebands nicht einwandfrei gewährleistet. Es wird die Verwendung eines Primers empfohlen.
Spezifikation 3:	Für die Montage der Systemlösung werden stets vier Montageklammern pro Meter empfohlen.
Spezifikation 4:	Achtung: Sowohl die Profile als auch die Abdeckungen unterliegen einer temperaturabhängigen Längenänderung.
Spezifikation 5:	Es ist zwingend erforderlich, Absturzsicherungen und andere Sicherheitsausrüstungen zu verwenden, da die Nichtbeachtung dieser Vorschrift zu Sach- und Personenschäden führen kann.
Spezifikation 6:	LightLineLed ist die erste Systemlösung, die in alle gängigen Baumaterialien eingebaut werden kann.
Spezifikation 7:	Alle Profile sind auch in individuellen Längen und RAL-Farben erhältlich.
Garantie in Jahren:	5
Sicherheits_und_Montageanweisung	
Technik & Planung	

LightLineLed ? die Systeml?sung f?r moderne Lichtlinien. 14 Profile und passendes Zubeh?r erm?glichen ?ber 700 Kombinationsm?glichkeiten. Ob Einbau-, Aufbau- oder Pendell?sungen ? f?r nahezu jede Anwendung die passende Lichtl?sung. Wir beraten Sie gerne und unterst?tzen Sie von der Planung bis zur Umsetzung.