Light Line IP68 Linearleuchte, LL25, weissdynamisch, 24V, 19W/m, 200cm, schwarz

Artikelnummer:	280394

Produktspezifikation:

Sockeltyp:	LED
Material:	Aluminium
Material 1:	Aluminium
Farbe 1:	schwarz
Material 2:	PUR - Polyurethan
Farbe 2:	transparent/weiss
Optik 2:	Vollverguss
Höhe in mm:	25.0
Breite in mm:	25.0
Länge in mm:	2000.0
Farbwiedergabe:	>80
Umgebungstemperatur:	-20 - 40°C
Schutzart:	IP68
Dimmbar:	Ja
Dimmspezifikation:	dimmbar per PWM (Pulsweiten modulierter Gleichspannungsversorgung) via vorgeschaltetem Controller oder dimmbaren Transformator

Besonderheiten:
EEigenschaften: Schutzart IP68, Salz-/Chlor-/Kraftstoff-/Lösungsmittel-/ UV-Beständigkeit, Hohe Temperaturbeständigkeit, Hohe Steinsplitter- und Abriebbeständigkeit, Keine Vergilbung,Begeh- und befahrbar, KEIN Wärmestau am LED Streifen, 3m Anschlusskabel 3x1,0°

Begehbar:	Ja
Befahrbar:	Ja
Inkl. Leuchtmittel:	Ja
Innenbereich:	Ja
Innen- und Außenbereich:	Ja
Produktfamilie:	LightLineLed
Spezifikation 4:	Achtung: Sowohl die Profile als auch die Abdeckungen unterliegen einer temperaturabhängigen Längenänderung.
Spezifikation 6:	LightLineLed ist die erste Systemlösung, die in alle gängigen Baumaterialien eingebaut werden kann.
Spezifikation 7:	Alle Profile sind auch in individuellen Längen und RAL-Farben erhältlich.
Garantie in Jahren:	5

Sicherheits_und_Montageanweisung
Technik & Planung
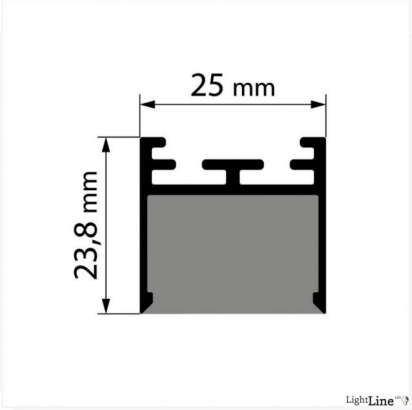
LightLineLed ? die Systeml?sung f?r moderne Lichtlinien. 14 Profile und passendes Zubeh?r erm?glichen ?ber 700 Kombinationsm?glichkeiten. Ob Einbau-, Aufbau- oder Pendell?sungen ? f?r nahezu jede Anwendung die passende Lichtl?sung. Wir beraten Sie gerne und unterst?tzen Sie von der Planung bis zur Umsetzung.