NewLux NeonLine Round View 4000K, 24V, 20W/m, Side Kabel, IP67, 5m

Artikelnummer:	246530

Produktspezifikation:
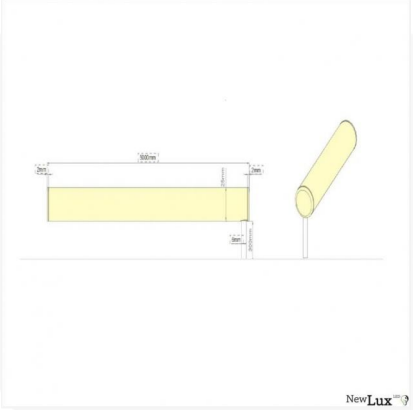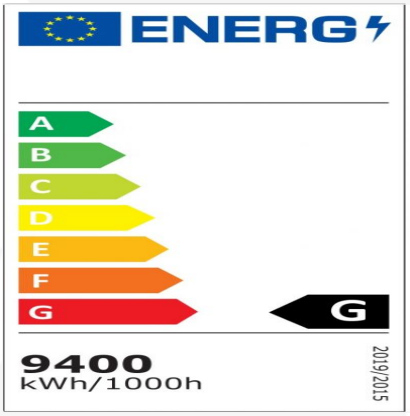
Sockeltyp:	LED
LED Typ:	SMD2835
Farbe 1:	weiss
Durchmesser in mm:	30
Länge in mm:	5000.0
Spannung:	24V/DC
Lichtleistung in Watt:	20W/m
Farbtemperatur:	4000
Winkel:	360°
Lumen:	650/m
Farbwiedergabe:	80
Schaltzyklen:	30000
Anlaufzeit:	0.01
Energieklasse:	G
Umgebungstemperatur:	-20 - 40°C
Betriebsstunden lt. Hersteller:	50000
Schutzart:	IP67
Dimmbar:	Ja
Besonderheiten:	
alle 6 LEDs/Segment, segmentweise schneidbar	
Inkl. Leuchtmittel:	Ja
Innenbereich:	Ja
Innen- und Außenbereich:	Ja
Produktfamilie:	NewLux NeonLine
Altern. Art-Nr.:	alle 6 LEDs/Segment, segmentweise schneidbar
Garantie in Jahren:	3
Garantieverl?ngerung:	auf Anfrage
YouTube Kanal MPW LED Technik	
YouTube Kanal MPW Lichttechnik und Design