Profil Abdeckung, Abdeckung F-01-12, 3m, milchig, PMMA, Satiniert 40% Transmission, Länge: 3000 mm,

Artikelnummer:	176308

Produktspezifikation:

Material:	PMMA
Material 1:	PMMA
Farbe 2:	Satiniert 40% Transmission
Optik 2:	Satiniert 40% Transmission
Höhe in mm:	7.0
Breite in mm:	17.0
Länge in mm:	3000.0
Innenbereich:	Ja
Produktfamilie:	Abdeckung F-01-12
Spezifikation 1:	Profile
Spezifikation 2:	Profil Abdeckung
Spezifikation 7:	DEKO-LIGHT Elektronik-Vertriebs GmbH, Auf der Hub 2, 76307 Karlsbad; info@deko-light.com
Spezifikation 8:	Katalog Nr.: 983526
Garantie in Jahren:	5 Jahre

Blätterkatalog 2026/2027
YouTube Kanal MPW Lichttechnik und Design
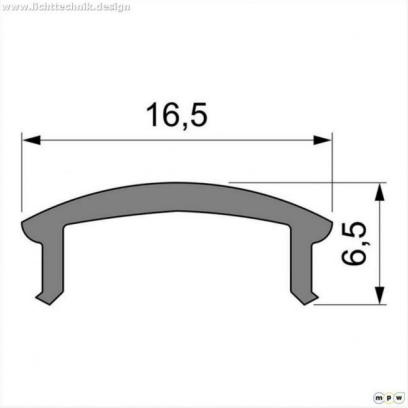
Achtung: Ab 01.09.2026 gilt f?r Licht Impressionen 2026/2027 eine neue UVP-Preis- und Rabattstruktur. Die bisherigen Preise und Rabatte verlieren ihre G?ltigkeit. Ihr Vorteil: attraktivere, marktgerechte Preise und eine optimierte Rabattstruktur!