Profil, U-Profil hoch AU-02-10, 2m, Weiss, Aluminium, Matt, Pulverbeschichtet, Länge: 2000 mm, Breite

Artikelnummer:	107200

Produktspezifikation:

Material:	Aluminium
Material 1:	Aluminium
Optik 1:	Matt;Pulverbeschichtet
Höhe in mm:	15.0
Breite in mm:	16.0
Länge in mm:	2000.0
Innenbereich:	Ja
Produktfamilie:	U-Profil hoch AU-02-10
Spezifikation 1:	Profile
Spezifikation 2:	Profil
Spezifikation 7:	DEKO-LIGHT Elektronik-Vertriebs GmbH, Auf der Hub 2, 76307 Karlsbad; info@deko-light.com
Spezifikation 8:	Katalog Nr.: 970125
Garantie in Jahren:	5 Jahre

Blätterkatalog 2026/2027
YouTube Kanal MPW Lichttechnik und Design
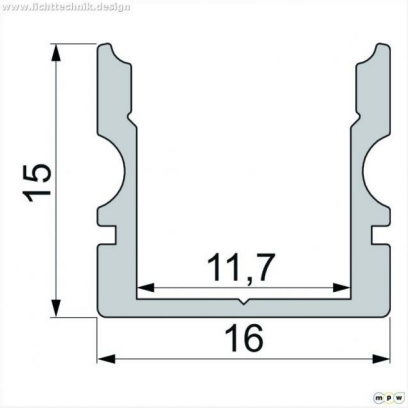
Achtung: Ab 01.09.2026 gilt f?r Licht Impressionen 2026/2027 eine neue UVP-Preis- und Rabattstruktur. Die bisherigen Preise und Rabatte verlieren ihre G?ltigkeit. Ihr Vorteil: attraktivere, marktgerechte Preise und eine optimierte Rabattstruktur!