LED Wandleuchte Up&Down 2x3W CREE, IP54, silbergrau, warmweiss

Artikelnummer:	102138

Produktspezifikation:
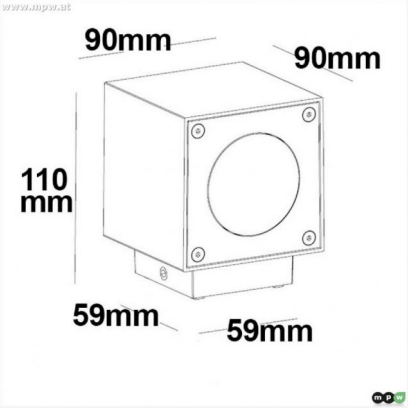
LED Typ:	2xCREEHighPower
Material:	Aluminium
Material 1:	Aluminium
Farbe 1:	silber/grau
Höhe in mm:	90.0
Breite in mm:	90.0
Länge in mm:	110.0
Spannung:	220 - 240V AC
Lichtleistung in Watt:	6
Nennleistung in Watt:	5,3
Farbtemperatur:	3000K
Winkel:	120°
Lumen:	290
Candela:	92
Farbwiedergabe:	80
Schaltzyklen:	30000
Energieklasse:	G
Umgebungstemperatur:	-20°C - 65°C
Betriebsstunden lt. Hersteller:	30000
Schutzart:	IP54
Dimmbar:	N
Besonderheiten:	
inkl. abnehmbarer Abblendklappe oben für schmalen Winkel, inkl. Trafo	
Innen- und Außenbereich:	Ja
Spezifikation 1:	inkl. abnehmbarer Abblendklappe oben für schmalen Winkel, inkl. Trafo
Garantie in Jahren:	2
Manual