Light Line Anschlussprofil für den Innenputz weiss, 3m

Artikelnummer:	293795

Produktspezifikation:

Material:	Stahl
Material 1:	Stahl
Farbe 1:	verzinkt
Höhe in mm:	15.0
Breite in mm:	42.0
Länge in mm:	3000.0
Besonderheiten:	
Tafelblech verzinkt, d = 0,5mm Stablänge 3m Lochung D = 14 mm	
Exkl. Leuchtmittel:	Ja
Innenbereich:	Ja
Innen- und Außenbereich:	Ja
Produktfamilie:	LightLineLed
Spezifikation 6:	LightLineLed ist die erste Systemlösung, die in alle gängigen Baumaterialien eingebaut werden kann.
Spezifikation 7:	Alle Profile sind auch in individuellen Längen und RAL-Farben erhältlich.
Garantie in Jahren:	5
Sicherheits_und_Montageanweisung	
Technik & Planung	
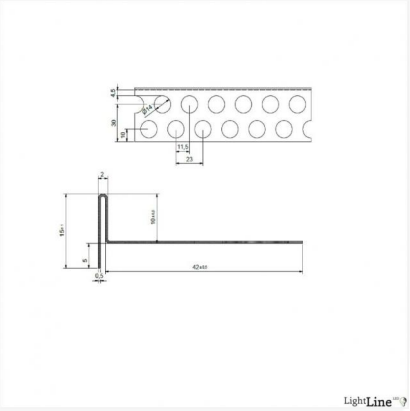
LightLineLed ? die Systeml?sung f?r moderne Lichtlinien. 14 Profile und passendes Zubeh?r erm?glichen ?ber 700 Kombinationsm?glichkeiten. Ob Einbau-, Aufbau- oder Pendell?sungen ? f?r nahezu jede Anwendung die passende Lichtl?sung. Wir beraten Sie gerne und unterst?tzen Sie von der Planung bis zur Umsetzung.