aizo ag
www.aizo.com

digitalSTROM-Server dSS11-1GB

EN 55022
EN 61000-6-2
EN 61000-6-3

Montageanleitung für den Elektroinstallateur
Installation notes for electricians
Instructions d'installation pour l'électricien
Istruzioni di installazione per l'elettricista

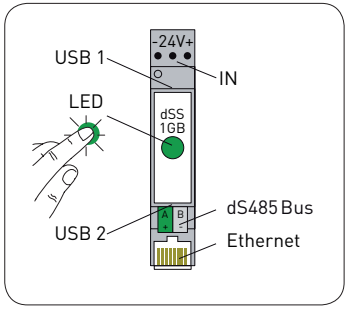

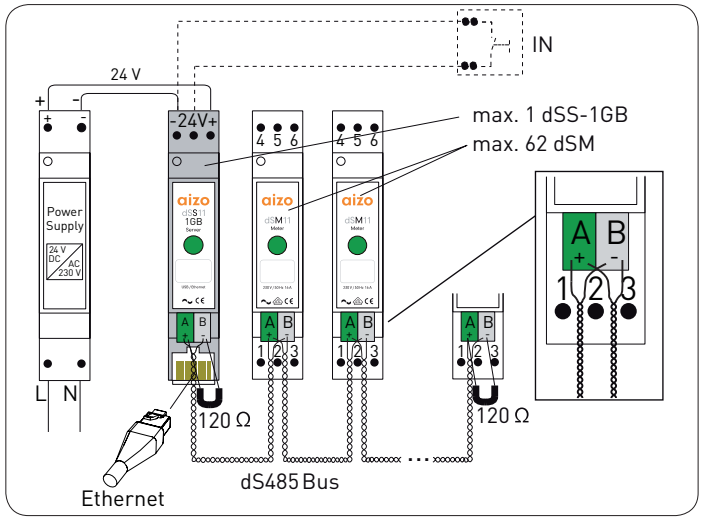

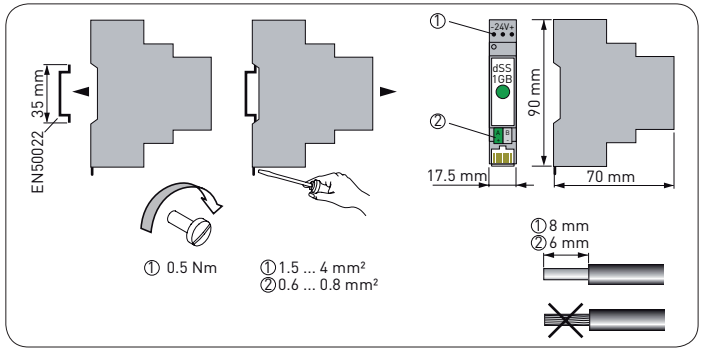

Technische Änderungen vorbehalten. Neueste Informationen finden Sie auf unserer Webseite.
Dok. Nr. A0935D003V003/ 2012-04-26

DEUTSCH

Funktion und Verwendungszweck
Der digitalSTROM-Server (dSS) ist mit allen digitalSTROM-Metern (dSM) über den dS485 Bus verbunden. Im digitalSTROM-Server läuft ein Web-Server (digital-STROM-Konfigurator) auf den mit einem PC/Notebook über das Ethernet-Netzwerk zugegriffen werden kann. Die Inbetriebsetzung erfolgt gemäss Anleitung im digitalSTROM-Installationshandbuch.
Werkseinstellungen:
Username: dssadmin **Passwort: dssadmin**

Lebensgefahr!
Berühren der elektrischen Hausinstallation unter Spannung (230 V AC) kann zum Tod oder zu schwersten Verbrennungen führen.
Vor der Installation dieses Gerätes alle Zuleitungen spannungslos schalten und prüfen, ob Spannungsfreiheit besteht. Einschalten der Spannung durch Dritte verhindern.

Wichtige Hinweise
Nur geschultes Fachpersonal darf das Modul installieren und in Betrieb nehmen. Landesspezifische Vorschriften sind einzuhalten.
Das Gerät darf nur in trockenen und geschlossenen Räumen betrieben und nicht zu direkt oder indirekt gesundheits- oder lebenssichernden Zwecken benutzt werden oder zu Zwecken, bei denen ein Ausfall des Gerätes zu Gefahren für Menschen, Tiere oder Sachwerten führen kann.

Vor der Inbetriebnahme ist sicherzustellen, dass
- der Netzanschluss fachgerecht ausgeführt und der Schutz gegen elektrischen Schlag sichergestellt ist,
- das Gerät nach den Bestimmungen der EN 60950 außerhalb der Stromversorgung spannungslos schaltbar ist (z.B. durch den primärseitigen Leitungsschutz),
- alle Zuleitungen ausreichend abgesichert und dimensioniert sind,
- nach der Installation der Klemmenbereich abgedeckt wird, um unzulässiges Berühren spannungsführender Teile zu vermeiden (z.B. Einbau im Schaltschrank).

Montage:
Anschlussklemmen oben und unten. Für ausreichende Konvektion wird die Einhaltung eines Mindestabstands zu anderen Modulen von 3 cm oberhalb und unterhalb des Gerätes empfohlen. Die 24V Spannungsversorgung erfolgt über die entsprechend gekennzeichneten Schraubanschlüsse. Der dS485 Bus wird über die Ein/Ausgänge A und B angeschlossen. Eine korrekte Polung (A-A, B-B) ist erforderlich. Die bidirektionale 2-Draht-Schnittstelle dient der Vernetzung mit bis zu 62 dSM. Es kann immer nur ein dSS pro dS485 Bus angeschlossen werden. Es sind 120 Ohm Abschlusswiderstände jeweils an den Enden der dS485 Bus-Verkabelung erforderlich. Diese sind der Verpackung beigelegt. dS485 Bus Drähte müssen verdrillt sein. Der Tastereingang „IN" löst einen Event aus, der für spätere Erweiterungen verwendet werden kann. Empfehlung für Ethernetkabel: Kabel ohne Schirmung verwenden.
Weiterführende Informationen zur Inbetriebsetzung finden Sie im digitalSTROM-Installationshandbuch oder unter www.digitalstrom.org/support.
Gewährleistung:
aizo ag gewährt auf dieses Produkt eine mängelfreie Funktionalität gemäss Spezifikation während einer Frist von 24 Monaten ab Lieferung durch aizo ag. Durch Öffnen des Gerätes, sonstige Geräteeingriffe oder unkorrekte Installation/Konfiguration erlischt die Gewährleistung.

LED	grün	Betriebsbereit
	rot	Hardware-Fehler
	blau-gelb	Software-Aktualisierung
	grau	keine Verbindung auf dS485
Taster	5 Sek. drücken	Neustart (Taster unter der LED)
	15 Sek. drücken	Zurücksetzten auf Werkseinstellungen (username/passwort, DHCP)

Technische Daten

Bezeichnung	digitalSTROM-Server
Typenbezeichnung	dSS11-1GB
Hersteller	aizo ag
Nenneingangsspannung	24 V DC (+/- 10 %), min. 0,4 A
Leistungsaufnahme ohne USB	max. 2,5 W
USB Schnittstelle	2 x Typ A Buchse, USB 2.0 Full-Speed, max. 0,5 A @ 5 V pro Port
Ethernetschnittstelle	RJ45 10/100 Mbit/s
Datenübertragung via dS485 Bus	dS485 Protokoll V1.0 / EIA485
Schutzart	IP20 EN 60529
Zulässige Umgebungstemp. (Betrieb/Lagerung)	-20 °C ...+45 °C/-20 °C ...+70 °C
Zulässige Feuchtigkeit (Betrieb)	nur in trockenen Räumen
Gewicht ohne Verpackung	ca. 0,07 kg

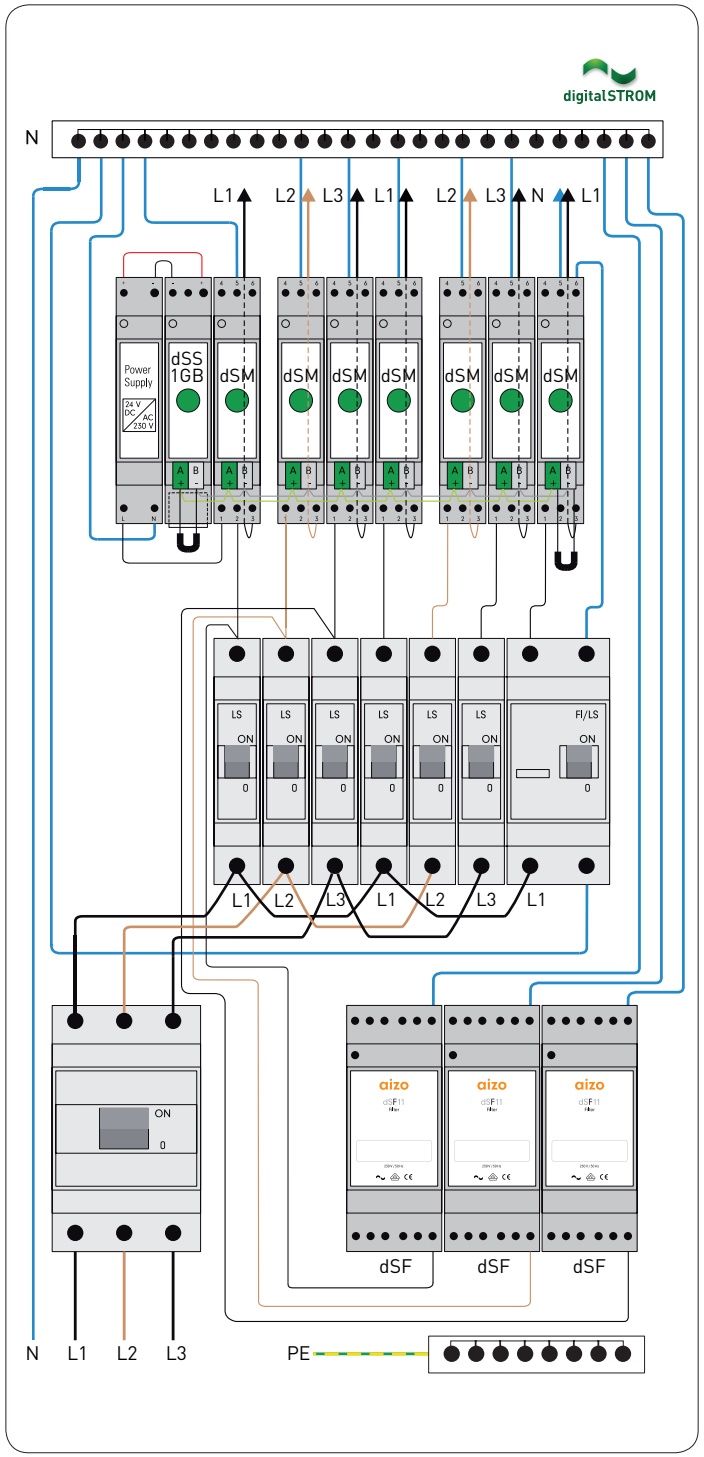

ENGLISH

Function and intended use
The digitalSTROM-Server (dSS) is connected to all digitalSTROM-Meters (dSM) via the dS485 bus. The digitalSTROM-Server runs a web server (digitalSTROM configurator) which can be accessed from a PC/notebook via the Ethernet. Commissioning of the device is described in the digitalSTROM installation manual.
Factory defaults:
User name: dssadmin **Password: dssadmin**

Warning: High voltage
Contacting or touching the electrical wires (230V AC) may cause electrical shock and injury. Disconnect power before servicing. Prevent others from reconnecting the device.

Important notes
Only trained experts are authorised to install and commission the module. Country-specific regulations must be adhered to.
The device may only be operated in dry, closed rooms and must not be used directly or indirectly for health or life-saving purposes or for purposes where a device failure could lead to danger for people, animals or material property.

Prior to commissioning, ensure that
- the mains connection is made properly and professionally and protection against electric shock is ensured,
- the device can be made voltage-free outside the power supply according to EN 60950 (e.g. circuit breaker on primary side),
- all supply lines are sufficiently protected and dimensioned,
- the terminal area is covered after installation to prevent accidental contact with live parts (e.g. integration in a control cabinet).

Installation:
Connection terminals are located at the top and bottom. To ensure adequate convection, we recommend a minimum distance of 3 cm to other modules above and below the device. The 24 V voltage supply is connected via the marked screw terminals. The dS485 bus is connected via the in/outputs A and B. Correct polarity (A-A, B-B) is required. The bi-directional 2-wire bus serves to connect up to 62 dSM. Only one dSS can be connected per dS485 bus. 120 ohm termination resistors are required for each end of the dS485 bus cabling. These are included in the packaging. dS485 bus wires must be twisted together. An optional external push button (IN) at input 5 triggers an event which can be configured in the digitalSTROM configurator. We recommend using an unshielded Ethernet cable.
Caution! Ensure correct polarity of the wires at the dS485 bus (A-A, B-B).
Further information on the commissioning process can be found in the digitalSTROM installation manual or at www.digitalstrom.org/support.

Guarantee:
aizo ag guarantees fault-free operation of this device according to the specification for 24 months after delivery by aizo ag. Opening the device, other interference with the device, or incorrect installation/configuration will invalidate the guarantee.

LED	green	normal operational
	red	hardware fault
	blue-yellow	software update
	grey	no connection to dS485
Button	press for 5 sec.	restart (button below the LED)
	press for 15 sec.	reset to factory defaults (user name/password, DHCP)

Technical data

Name	digitalSTROM-Server
Type designation	dSS11-1GB
Manufacturer	aizo ag
Rated input voltage	24 V DC (+/- 10 %), min. 0.4 A
Power consumption without USB	max. 2.5 W
USB interface	2 x Typ A plug, USB 2.0 Full-Speed, max. 0.5 A @ 5 V per port
Ethernet interface	RJ45 10/100 Mbit/s
Data transfer via dS485 bus	dS485 protocol V1.0 / EIA485
Protection	IP20 EN 60529
Permissible ambient temp. (operation/storage)	-20 °C ...+45 °C/-20 °C ...+70 °C
Permissible humidity (operation)	in dry rooms only
Weight without packaging	approx. 0.07 kg

Subject to technical modifications. Up-to-date information can be found on our website.

FRANCAIS

Fonctionnement et domaine d'application
Le digitalSTROM-Server (dSS) est relié à tous les digitalSTROM-Meter (dSM) par le biais du bus dS485. Un serveur Web (configurateur digitalSTROM) fonctionne sur le digitalSTROM-Server (digitalSTROM) auquel il est possible d'accéder avec un PC/Notebook par le réseau Ethernet. La mise en service doit être effectuée selon les instructions du manuel d'installation digitalSTROM.
Paramètres d'usine:
Nom utilisateur: dssadmin **Mot de passe: dssadmin**

Danger de mort!
Tout contact avec une installation intérieure électrique sous tension (230 V AC) peut entraîner des blessures graves, voire même la mort. Avant d'installer cet appareil, mettre toutes les lignes d'alimentation hors tension et vérifier l'absence de tension. Empêcher toute mise sous tension par une tierce personne.

Remarques importantes
Seuls des spécialistes formés sont autorisés à installer ce module et à le mettre en service. Respecter les directives nationales en vigueur. L'appareil ne doit être utilisé que dans des locaux secs et fermés et non à des fins (directement ou indirectement) à risque pour la santé ou pouvant entraîner la mort, ni à des fins pour lesquelles une panne de l'appareil peut présenter un danger pour les personnes, les animaux ou les biens matériels.

Avant la mise en service, s'assurer que
- le raccordement au réseau est réalisé de manière conforme et protégé contre les chocs électriques,
- l'appareil peut être mis hors tension selon les dispositions de la norme EN 60950 hors de l'alimentation (par ex. via le disjoncteur du côté primaire),
- toutes les lignes d'alimentation sont suffisamment sécurisées et dimensionnées,
- les bornes sont recouvertes après le montage afin d'éviter tout contact avec des élément sous tension (par ex. montage dans l'armoire électrique).

Montage:
Bornes de raccordement en haut et en bas. Pour obtenir une convection suffisante, il convient de respecter une distance minimale de 3 cm avec les autres modules, au-dessus et en-dessous de l'appareil. L'alimentation électrique 24 V s'effectue par le biais des bornes à vis. Le bus dS485 est raccordé par les entrées/sorties A et B. Respecter la polarité correcte (A-A, B-B).. L'interface à deux fils bidirectionnelle sert à la mise en réseau de jusqu'à 62 dSM11. Seulement un dSS11 peut être raccordé par bus dS485. Des résistances de terminaison 120 Ohm sont nécessaires à chaque extrémité du câblage bus dS485. Celles-ci sont jointes à l'emballage. Les fils bus dS485 doivent être torsadés. Le bouton-poussoir extérieur en option (IN) à l'entrée 5 déclenche un événement pouvant être configuré dans le configurateur digitalSTROM. Il est recommandé d'utiliser un câble Ethernet non blindé.
Attention ! Respecter la polarité correcte des fils sur le bus dS485 (A-A, B-B).
Vous trouverez de plus amples informations sur la mise en service dans le manuel d'installation digitalSTROM ou sur : www.digitalstrom.org/support.
Garantie des vices cachés:
aizo ag assure un parfait fonctionnement du produit conformément à la spécification pendant une durée de 24 mois après livraison par aizo ag. L'ouverture de l'appareil, toute tentative d'ouverte de l'appareil ou une installation/configuration incorrecte annulent la validité de la garantie.

LED	vert	prêt au fonctionnement
	rouge	erreur matérielle
	bleu-jaune	mise à Jour du logiciel
	gris	pas de connexion à dS485
Bouton-poussoir	maintenir appuyé 5 sec.	redémarrer (bouton-poussoir sous LED)
	maintenir appuyé 15 sec.	réinitialiser les paramètres d'usine (nom utilisateur/mot de passe, DHCP)

Caractéristiques techniques

Désignation	digitalSTROM-Server
Indication de type	dSS11-1GB
Fabricant	aizo ag
Tension d'entrée nominale	24 V DC (+/- 10 %), 0,4 A min.
Puissance absorbée sans USB	2,5 W max.
Interface USB	2 x prise USB type A, USB 2.0 Full-Speed, 0,5 A max. à 5 V par port
Interface Ethernet	RJ45 10/100 Mbit/s
Transfert de données par bus dS485	Protocole dS485 V1.0 / EIA485
Protection	IP20 EN 60529
Temp. ambiante admiss. (service/stockage)	-20 °C ...+45 °C/-20 °C ...+70 °C
Humidité admiss. (service)	seulement dans loceaux secs
Poids sans emballage	0,07 kg env.

Sous réserve de modifications techniques. Vous trouverez les dernières informations sur notre site web.

ITALIANO

Funzione e impiego previsto
Il digitalSTROM-Server (dSS) è connesso a tutti i digitalSTROM-Meter (dSM) attraverso il bus dS485. Il digitalSTROM-Server utilizza un server web (configuratore digitalSTROM) a cui è possibile accedere da un PC/ notebook attraverso la rete Ethernet. La messa in funzione avviene secondo le istruzioni contenute nel manuale di installazione digitalSTROM.
Impostazioni di fabbrica:
Username: dssadmin **Password: dssadmin**

Pericolo di morte!
Toccare un impianto elettrico interno sotto tensione (230 V AC) può causare la morte o ustioni gravi.
Prima di installare questo dispositivo, mettere tutti i cavi di alimentazione fuori tensione e controllare che la tensione sia effettivamente assente. Impedire la messa in tensione da parte di terzi.

Indicazioni importanti
Il modulo deve essere installato e messo in funzione solo da personale tecnico specializzato e appositamente formato. Osservare le direttive specifiche vigenti a livello nazionale.
il dispositivo deve essere attivato solo in ambienti chiusi e asciutti e non deve essere utilizzato né direttamente né indirettamente per la protezione della vita o della salute o per qualsiasi altra finalità per cui un guasto del dispositivo stesso possa determinare un pericolo per persone, animali o beni materiali.

Prima della messa in funzione, assicurarsi che
- la connessione alla rete sia realizzata in modo conforme e la protezione contro la scossa elettrica sia assicurata,
- sia possibile mettere il dispositivo fuori tensione secondo le disposizioni EN 60950 al di fuori dell'alimentazione elettrica (ad es. attraverso la protezione della linea di alimentazione primaria),
- tutti i cavi di alimentazione siano correttamente dimensionati e messi in sicurezza,
- la zona dei morsetti risulti coperta dopo l'installazione, per evitare il contatto con componenti in tensione (ad es. grazie al montaggio nell'armadio elettrico).

Montaggio:
Morsetti in alto e in basso. Per una sufficiente convezione si raccomanda di mantenere una distanza minima rispetto agli altri moduli di 3 cm al di sopra e al di sotto del dispositivo. L'alimentazione da 24V avviene attraverso i morsetti contrassegnati nel modo corrispondente. Il bus dS485 è connesso attraverso le entrate/uscite A e B. È necessario rispettarne la corretta polarità (A-A, B-B). L'interfaccia bifilare e bidirezionale serve ad interconnettere fino a 62 dSM. Può essere connesso solo un dSS per bus dS485. Sono necessari resistori terminali da 120 Ohm per ogni estremità dei cavi bus dS485. Questi sono inclusi nella confezione. I fili bus dS485 devono essere ritorti. Il tasto esterno opzionale (IN) all'entrata 5 provoca un evento che è configurabile nel configuratore digitalSTROM. Si consiglia di utilizzare un cavo Ethernet non schermato.
Attenzione! Rispettare la corretta polarità dei fili del bus dS485 (A-A, B-B).
Ulteriori informazioni sulla messa in funzione sono reperibili nel manuale di installazione digitalSTROM o in www.digitalstrom.org/support.
Garanzia:
Per questo prodotto, la aizo ag garantisce un perfetto funzionamento, conforme alle specifiche tecniche, per un periodo di 24 mesi dal momento della consegna da parte della aizo ag. L'apertura del dispositivo, altri interventi su di esso o un'installazione/configurazione scorretta annullano la validità della garanzia.

LED	verde	pronto al funzionamento
	rosso	errore hardware
	blu-giallo	aggiornamento software
	grigio	nessuna connessione a dS485
Tasto	premere per 5 sec.	riavvio (tasto sotto il LED)
	premere per 15 sec.	reset delle impostazioni di fabbrica (username/password, DHCP)

Dati tecnici

Denominazione	digitalSTROM-Server
Designazione del tipo	dSS11-1GB
Produttore	aizo ag
Tensione nominale di entrata	24 V DC (+/- 10 %), min. 0,4 A
Potenza assorbita senza USB	max. 2,5 W
Interfaccia USB	2 x presa USB tipo A, USB 2.0 Full-Speed, max. 0,5 A @ 5 V per porta
Interfaccia Ethernet	RJ45 10/100 Mbit/s
Trasmissione dei dati attraverso bus dS485	Protocollo dS485 V1.0 / EIA485
Protezione	IP20 EN 60529
Temp. ambiente ammessa (funzionamento/conservazione)	-20 °C ...+45 °C/-20 °C ...+70 °C
Umidità ammessa (funzionamento)	solo in ambienti asciutti
Peso senza imballaggio	circa 0,07 kg

Con riserva di modifiche tecniche. Le ultime informazioni sono consultabili sulla nostra pagina web.